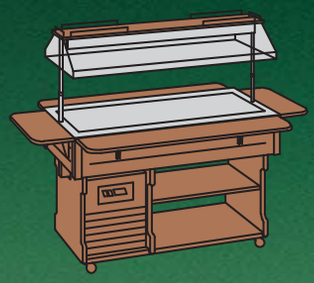

Neutral 4 M	Watt 300	230v/1/50Hz	Piano d'appoggio Supporting table Console Fläche zum legen Plano de apoyo mm. 1320x645	Kg. 104

Neutral 4 M
TECFRIGO
Accessori
OPTIONAL
• PORTE SCORREVOLI IN VETRO FUMÉ
• SMOKY GLASS SLIDING DOORS
• PORTES COULISSANTES EN VERRE FUMÉ
• GLASS FUMÉ SCHIEBETÜREN
• PUERTAS CORREDIZAS DE VIDRIO FUMÉ

ISOLA 4 M
NEUTRAL 4 M
BRINA 4 M
GOURMET 4 M

ISOLA 6 M
BRINA 6 M
GOURMET 6 M

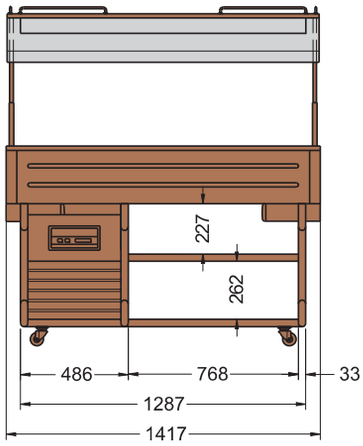

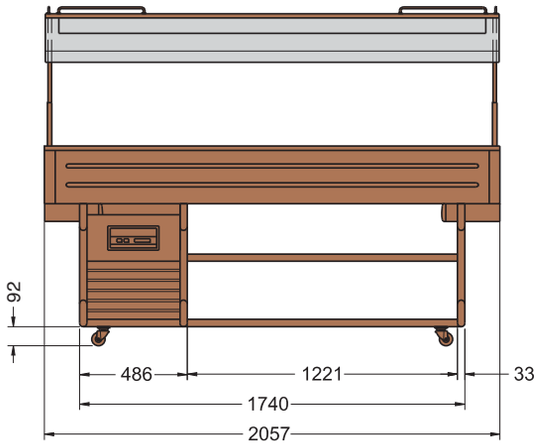

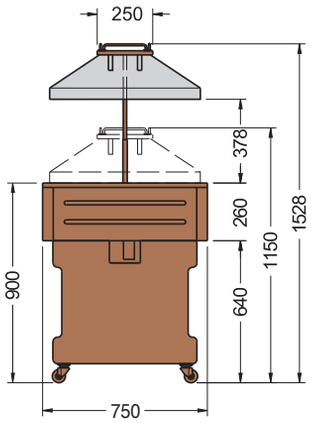

•AZIONAMENTO ELETTRICO CUPOLA IN PLEXIGLASS • ELECTRICAL OPERATION OF THE PLEXIGLASS COVER • FONCTIONNEMENT ÉLECTRIQUE DU COUVERCLE EN PLEXIGLASS • ANTRIEB DER PLEXIGLASS HAUBE • ELEVACION ELECTRICO CUPOLA DE PLEXIGLASS

ISOLA 4 SS

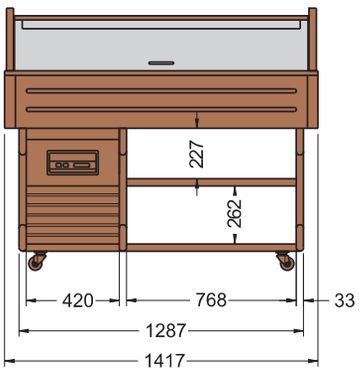

ISOLA 6 SS

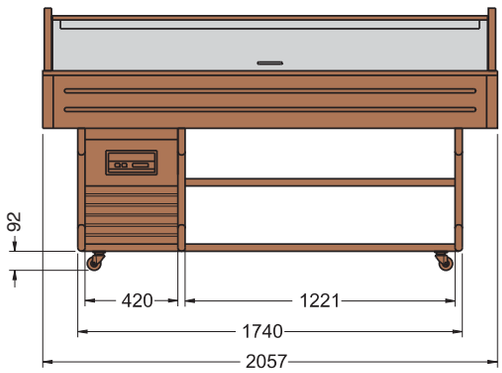

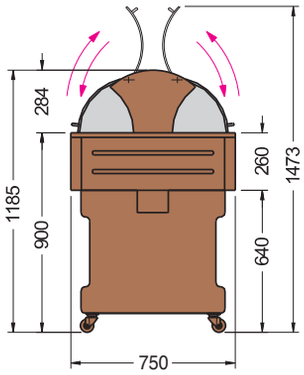

ISOLA 8 M

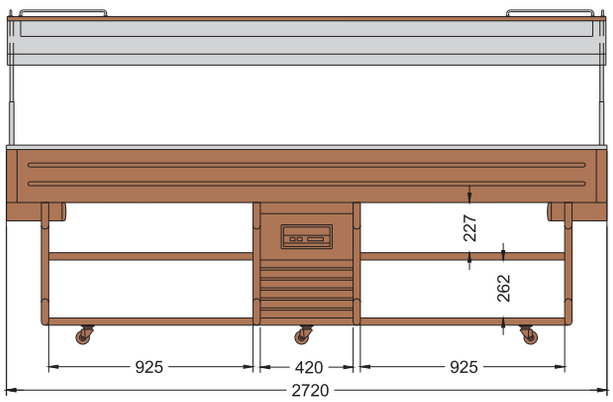

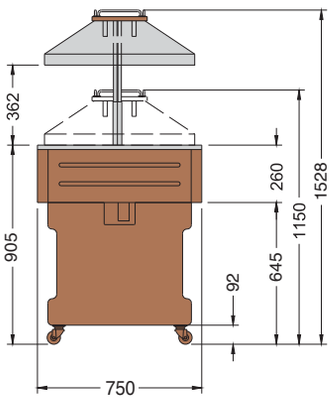

•AZIONAMENTO ELETTRICO CUPOLA IN PLEXIGLASS • ELECTRICAL OPERATION OF THE PLEXIGLASS COVER • FONCTIONNEMENT ÉLECTRIQUE DU COUVERCLE EN PLEXIGLASS • ANTRIEB DER PLEXIGLASS HAUBE • ELEVACION ELECTRICO CUPOLA DE PLEXIGLASS

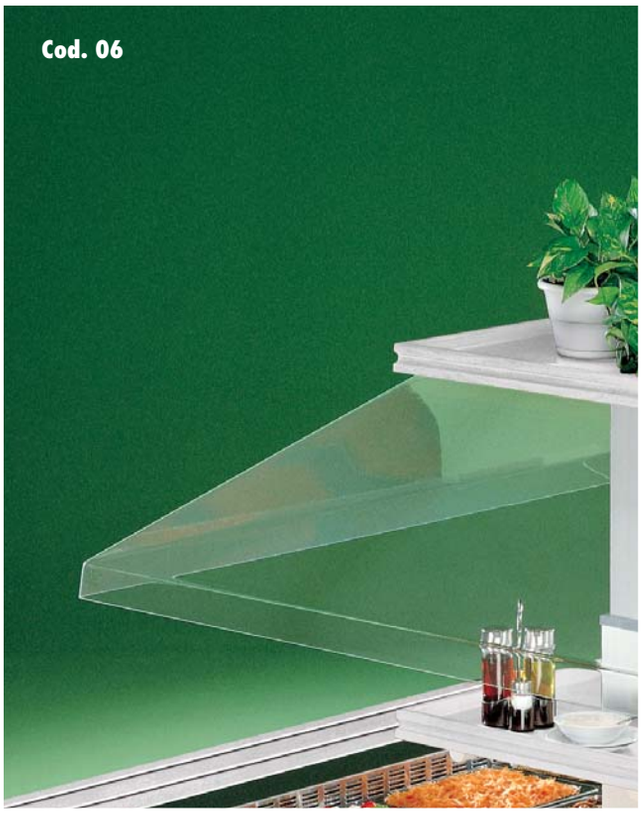

Cod. 04	Cod. 05	Cod. 07	Cod. 06	RAL
		Legno grezzo non trattato (da verniciare) Untreated raw wood (from paint) Bois brut non traitée (être peint) Unbehandelte Rohholz (aus Lack) Madera cruda no tratados (Para ser pintados)	Legno laccato bianco White laquered wood Bois laqué blanc Holz weiß lackiert Madera barnizada blanca	

Di serie / Standard / Standards / Standardfarben / Estándard

Optional / Optional / Optionnel / Extra / Extras